234-3-1 Bétonnière - 360 lt - sur dumper à chenilles "midi"

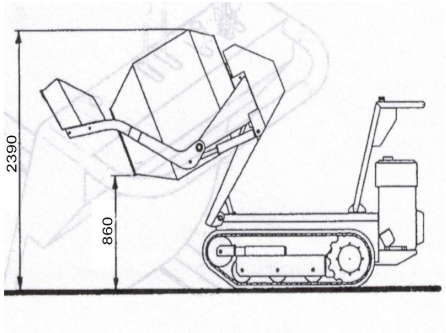

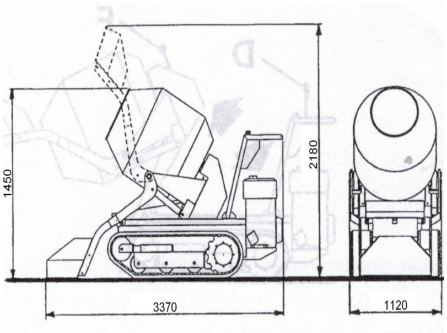

DONNÉES TECHNIQUES INDIVIDUELLES